Widok elewacji klatki schodowej
1:50

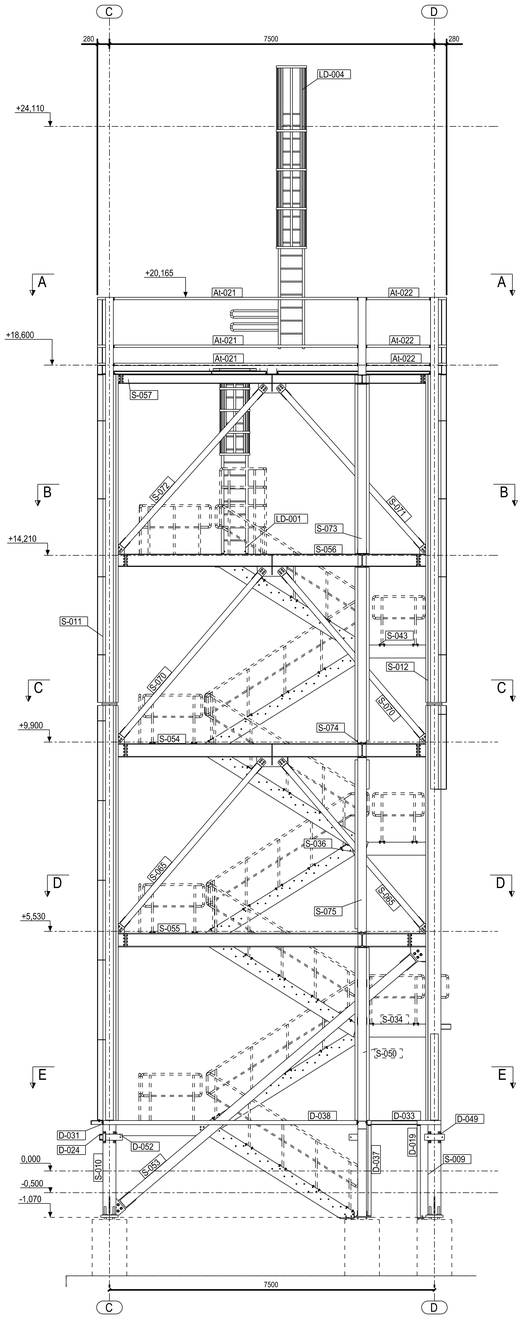

A - A
1:50

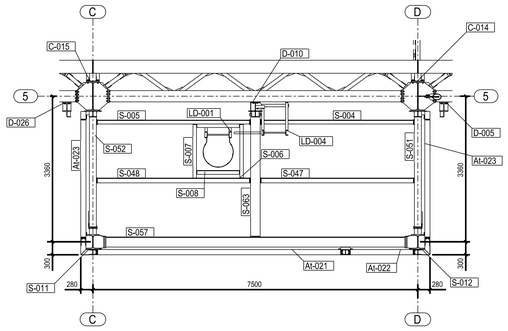

B - B
1:50

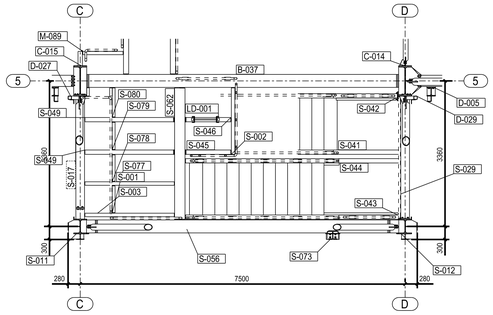

C - C
1:50

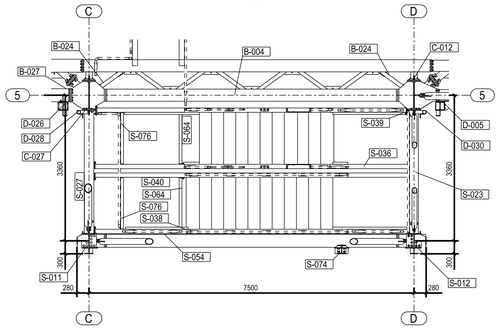

D - D
1:50

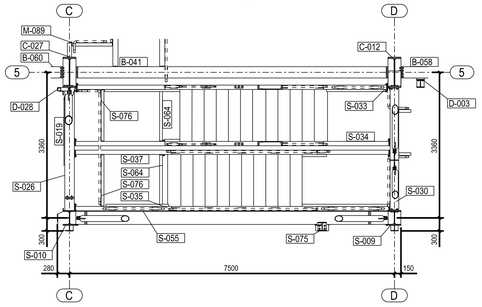

E - E
1:50

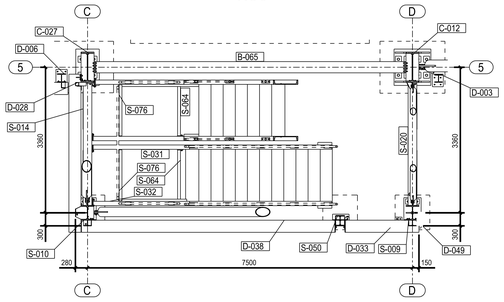

Uwagi:

1. Rzędne wyrażone w [m], wymiary wysokościowe w [m], Poziom +-0,0 = 235,270 m n.p.m.
2. Rysunek rozpatrywać wraz z całym zestawem technicznym, zestawiony w opisowym projekcie architektury oraz dokumentacji powiązanej.
3. Obciążenia przyjęte do obliczeń z wykorzystaniem kody obciążeń wg PN-EN 1990+A1 wg Załącznik Krajowy:
   - Kl. konsekwencji następstwa zniszczenia:
   - wieża: Kl.3 wg ZBI-01-01 (PN-EN 1990+A1);
   - pochłodnia pod ciągiem wg ZBI-01-01 (PN-EN 1990+A1) i dodatki nawiązujące 3350K;
   - pochłodnia pod ciągiem wg ZBI-01-01 (PN-EN 1990+A1) i dodatki nawiązujące 3350K;
   - nadpalnia: Kl.3 wg ZBI-01-01 (PN-EN 1990+A1);
   - Dodatkowo w celach projektowania należy stosować wg PN-EN 1990+A1, A.2.1.(6) wykorzystać przedstawione wykresy wskaźnika niezawodności.
4. Przyjęte dla obciążeń z wykorzystaniem kodu obciążeń A.2.4 w miejscach występowania stwierdzonych zniszczeń jak na diagramie, kat. A.1 wg PN-EN 1990+A1 (kategorie następujące zestawy):
   - wieża: A.2.4 wg ZBI-T-05;
   - pochłodnia pod ciągiem wg ZBI-12-K1 (PN-EN 1990+A1) i dodatki nawiązujące 3350K;
   - pochłodnia pod ciągiem wg ZBI-12-K1 (PN-EN 1990+A1) i dodatki nawiązujące 3350K;
   - nadpalnia: kat. B.1 wg ZBI-01-K2 (ZBI-01-01 (PN-EN 1990+A1) i dodatki nawiązujące 3350K);
   - nadpalnia: kat.B.2 wg ZBI-01-K2 (ZBI-01-01 (PN-EN 1990+A1) i dodatki nawiązujące 3350K);
   - Dla wyżej wymienionych nadpalni obciążenia wg PN-EN 1990+A1, A.2.1.(6) wykorzystać przedstawione wykresy wskaźnika niezawodności.
5. Rzędne dachu, nadpalni, pochłodni z uwzględnieniem spadków.
6. Zwiększ ogólnie zachowawczo w Wielkości dokumentacji wykonawczej wysokości rozpiętości wykonywanie w zależności ogólny V.
7. Szczegóły dotyczące ich wysokości wykonać w projekcie:
   1.2.5 - dla ogólnie zachowawczo dwustronnych.
   1.2.1 - dla ogólnie zachowych.
   1.2.1 - dla ogólnie zachowawczo dwustronnych (n.o.).
   ogólnie (wraz z przekazaj dokładnego z szczegółowych elementów.
   Szczegóły wykonywać na całej długości przekazywanie na poszczególnych elementów.
8. Elementy wg technologii spawalniczej.
9. Zamocowań dach stopy wykonywać w wykonać zgodnie z wymaganiami zamieszczonymi w projekcie wykonawczym.
10. W miejscach wpadnięcia prac obciążenia jest podkładkami oraz powierzchnie dociśnięcia blach czołowych należy zabezpieczyć wstępnie farbą podkładową o grubości 50 µm.
11. Zbyt montażowe wszystkie należy tworzyć w celu wyrównania obciążenia przyjętego blach czołu dociśniętego i przekładkowość słupów.

Rev.	Data	Wykonał	Opis zmiany	Zatwierdził
01	03.09.2021	G.Filipek	Projekt powykonawczy	G.Paździor

Zamawiający: PGE Górnictwo i Energetyka Konwencjonalna S.A.

Wykonawcy: SERWIS ELTUR

Biuro projektowe: BSPIR "ENERGOPROJEKT-KATOWICE" SA

UEG
Budynek kruszarkowni, Konstrukcja stalowa.
Widok elewacji klatki schodowej

Nr ref. umowy: GEK/PN/ELT/0441/9/2015

Nazwa zadania: Budowa obiektów zlokalizowanych na terenie Nowego Bloku w PGE GIEKSA Oddział Elektrownia Turów

Projektował:	Nazwisko: Imię: Podpis:	Data: 21.12.17	Stadium: TB	Nr obiektu: B1-169229	Arkusz: 01	Nr rys.: 07UEG00yyyyy_014_B02	
Sprawdził:	Nazwisko: Imię: Podpis:	Data: 21.12.17	Format: A0	Skala: 1:50	Wersja: 04416_07UEG00_B02		

BSPIR "ENERGOPROJEKT-KATOWICE" SA

Arkusz: 1 z 4 | Nr rys.: 014

Title Structure